SRX3400 服务网关 入门指南

2009 年 2 月 2 日
修订本 01

本文档介绍如何安装 SRX3400 服务网关。

内容

关于本指南 3
步骤 1：安装场地准备工作 4
机架安装要求 4
必需的工具 5
步骤 2：安装装配硬件 5
步骤 3：安装设备 6
使用升降机安装设备 7
不使用机械升降机安装设备 8
卸下组件 9
将机箱抬到机架中 10
重新安装组件 11
步骤 4：连接外部设备和 IOC 电缆 11
连接到网络以进行带外管理 12
连接管理控制台 12
连接 IOC 电缆 12
步骤 5：连接接地电缆和电源电缆 13
连接接地电缆 13
将电源连接到 AC 供电的服务网关 14
将电源连接到 DC 供电的服务网关 15
步骤 6：执行初始软件配置 17
安全警告 20
EMC 要求的合规性声明 22
加拿大 22
欧盟 22
技术出版物列表 22

请求技术支持 23
自助在线工具和资源 23
使用 JTAC 建立案例 23
修订历史记录 24

关于本指南

本指南提供了快速安装和配置 SRX3400 服务网关所需的信息。有关完整的安装说明，以及其它模块（如卡和电源）的安装说明，请参阅 http://www.juniper.net/techpubs/ 上的 *SRX3400 Services Gateway Hardware Guide*。

警告：本指南包含第20页上的“安全警告”中安全警告的汇总。有关此设备的完整警告列表（包括译文），请参阅 http://www.juniper.net/techpubs/ 上的 *SRX3400 Services Gateway Hardware Guide*。

SRX3400 服务网关是采用多处理器体系结构的高性能、可升级的电信级安全设备。该服务网关的传输能力可高达 20 千兆位/秒 (Gbps)，采用全双工传输方式。设备高度为 3 个机架单位 (U)。为了提高单位地面空间的端口密度，可将 16 台此类设备堆叠在同一个从地面到天花板的机架内。设备有 7 个通用外形格局模块 (CFM) 插槽，最多可插入 4 个服务处理卡 (SPC)、2 个网络处理卡 (NPC) 及 4 个 I/O 卡 (IOC)。设备还提供 1 个专用的开关结构板 (SFB) 插槽、2 个路由引擎插槽、2 个电源插槽，以及 1 个风扇托盘和空气过滤器插槽。

图1：SRX3400 服务网关前视图

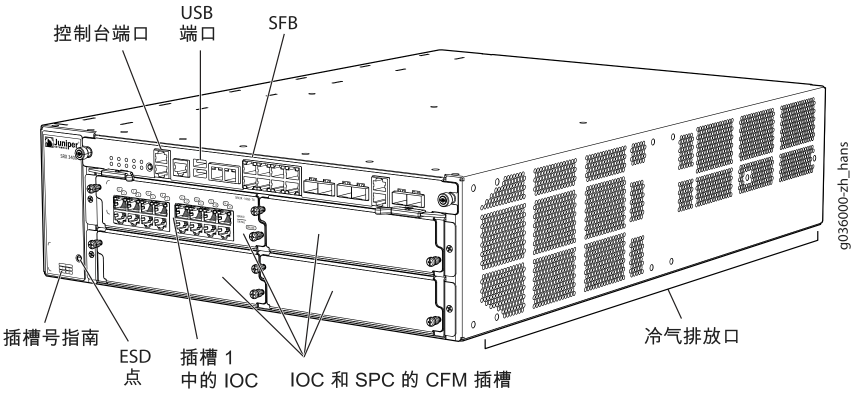

图2：SRX3400 服务网关后视图

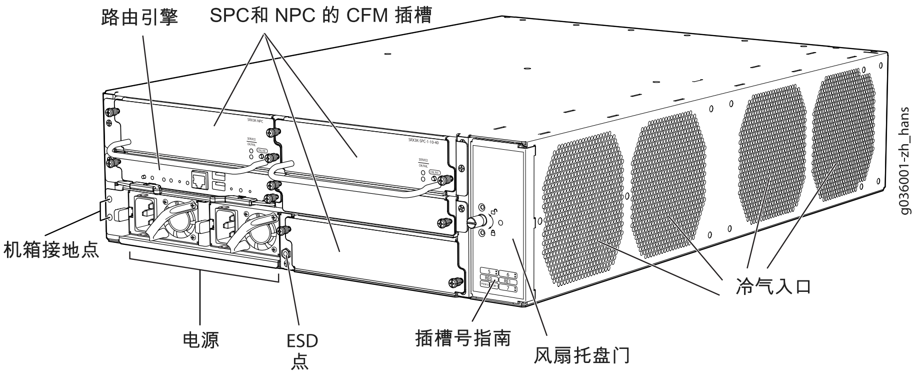

通过安装不同的 IOC 和 SPC 组合，您可以根据网络需要定制网络端口数目和最大安全处理容量。第4页上的表1 介绍了 SRX3400 的最低系统配置。

表1: 最低系统配置

组件	最低要求
SFB	1
SPC	1
NPC	1
路由引擎	1
电源	1
风扇托盘	1

提供三种类型的 IOC 接口卡：

- 16 端口铜线以太网/快速以太网/千兆位以太网 (10/100/1000 Mbps) 卡
- 16 端口 SFP 千兆位以太网卡
- 2 端口 XFP 万兆位以太网卡

可以在服务网关中安装各种 IOC 的任意组合。

注意: 如果设备由一个或两个 DC 电源供电，安装在设备中的某些 CFM 组合可能会超出电源容量。如果设备的配置超过可用功率，电源管理功能会禁用一个或更多的 CFM，以避免损坏设备或电源。有关所支持配置的信息，请参阅 *SRX3400 Services Gateway Hardware Guide*。

该服务网关通过纸板箱装运。装运箱中还装有本文档的印刷本及配件盒。

步骤 1：安装场地准备工作

机架安装要求

- 可以将设备安装在四柱式机架/机柜或两柱式机架中。

小心: 如果安装在两柱式机架中，则必须将安装托架安装到机箱中心孔中，如第5页上的图3 所示。

- 机架导轨的间隔必须足够宽，以容纳设备机箱的外部尺寸：5.25 英寸 (13.3 cm) 高，25.5 英寸 (64.8 cm) 深，17.5 英寸 (44.5 cm) 宽。安装托架的外部边沿将宽度扩展为 19 英寸 (48.3 cm)。

- 机架的坚固程度必须足以承受已完全配置好的设备的重量，最多为 75 磅 (34.1 kg)。如果在同一个机架中堆叠放置 5 台完全配置好的设备，则它必须能够承受约 375 磅 (170 kg) 的重量。
- 为方便服务人员拆卸和安装硬件组件，在设备的前方和后方都必须留出充足的空间。在设备前方至少要留出 30 英寸 (76.2 cm)，在设备后方至少要留出 24 英寸 (61 cm)。
- 机架或机柜必须有充足的冷气供应。
- 请确保机柜在排出机箱的热废气时不会让排出的气体回流到设备中。
- 设备必须安装到固定在建筑结构上的机架中。
- 如果机架中只安装这一台设备，则应将它安装在机架最下方。
- 如果将设备安装在已装有其它元件的机架中，则采取自下而上的顺序安装，并将最重的元件放置在机架最下方。

必需的工具

要拆开服务网关包装并准备安装，您需要以下工具：

- 机械升降机（推荐）
- 十字螺丝刀（1 号和 2 号）
- 防静电放电 (ESD) 腕带

步骤 2：安装装配硬件

所需的具体装配硬件由使用的机架类型而定。请根据您的情况采用适当的过程步骤。

要安装装配硬件：

1. 在配件盒中找到机架安装托架。
2. 使用随附的螺丝将机架安装托架固定在机箱侧面：
   - 对于两柱式机架，需要将托架安装在中心安装孔中，如第5页上的图3 所示。
   - 对于四柱式机架，需要将托架安装在机箱前边缘附近，如第6页上的图4 所示。

图3：为两柱式机架连接装配硬件

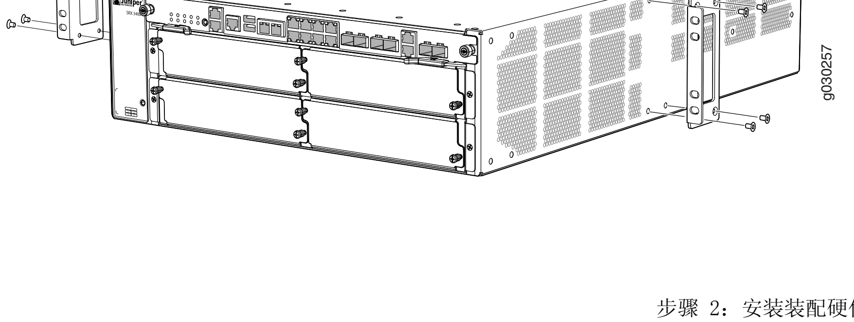

图4：为机柜或四柱式机架连接装配硬件

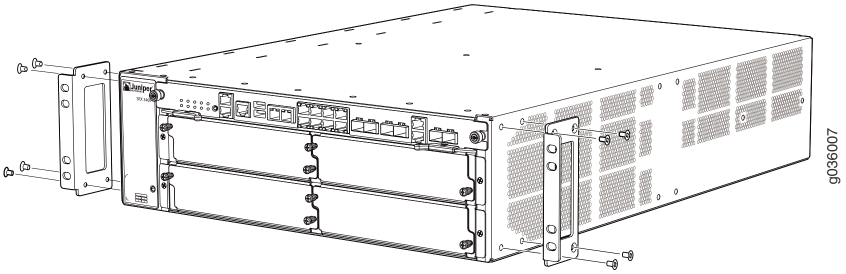

3. 对于四柱式机架或机柜中的安装，需要将支撑搁架安装在后柱上，如第6页上的图5 所示。

图5：为四柱式机架和机柜连接支撑搁架

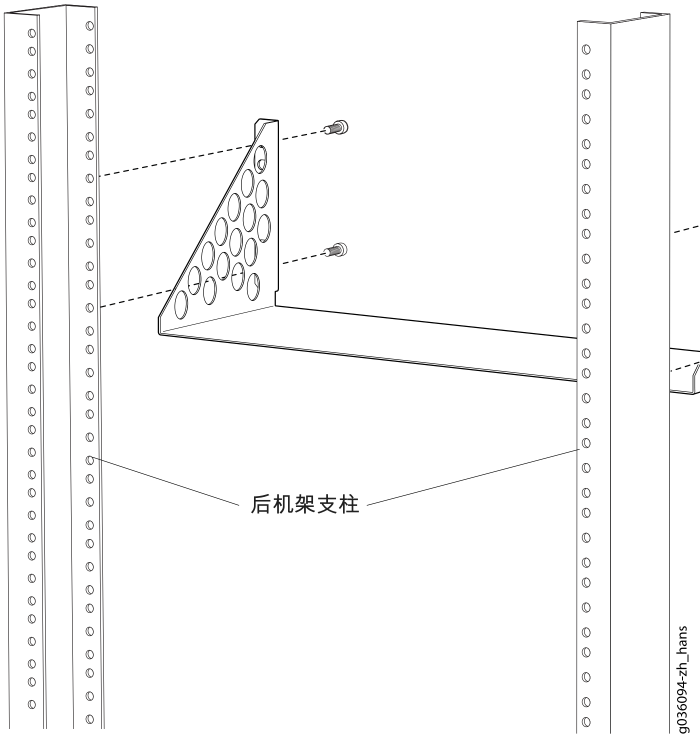

步骤 3：安装设备

由于设备可能很大很重，建议使用机械升降机安装设备。安装设备的步骤取决于是否使用机械升降机：

- 使用升降机安装设备（第7页）
- 不使用机械升降机安装设备（第8页）

使用升降机安装设备

1. 请确保机架位于其固定位置并牢牢固定在建筑物上。请确保安装场地留出足够的空隙以便于空气流通和维护。有关详细信息，请参阅 *SRX3400 Services Gateway Hardware Guide*。

2. 将设备装到升降机上，确保其稳固地放置在升降机平台上（请参阅第7页上的图6）。

图6: 将设备装到升降机上

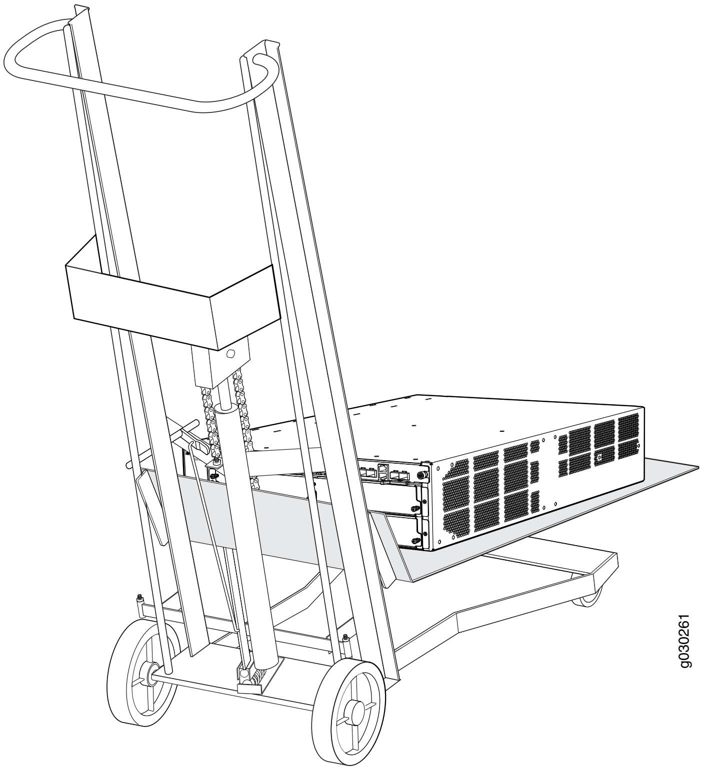

3. 使用升降机将设备置于机架内：

   - 对于两柱式机架安装，使每个安装托架的下部孔与每个机架导轨的对应孔对齐。

   - 对于四柱式机架或机柜安装，在放置设备时，要使机箱的底部后边缘置于之前安装的支撑搁架上，如第6页上的图5 所示。

4. 将装配螺钉安装到每对对齐的孔中，如第8页上的图7（两柱式机架）或第8页上的图8（四柱式机架）所示。使用 2 号十字螺丝刀拧紧螺钉。

图7：将设备安装到两柱式机架中

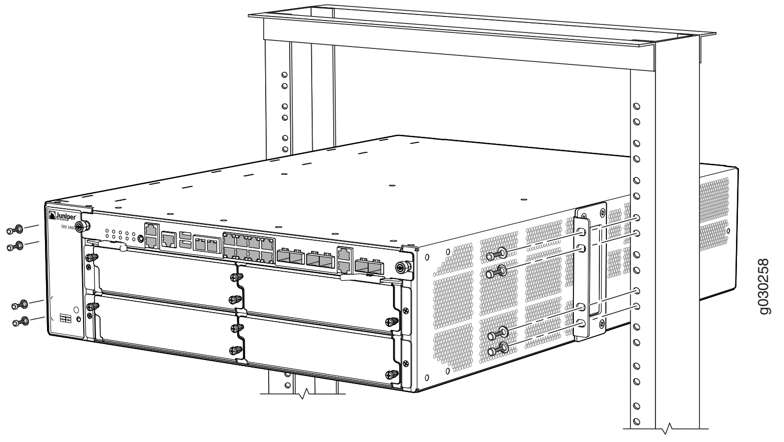

图8：将设备安装到四柱式机架中

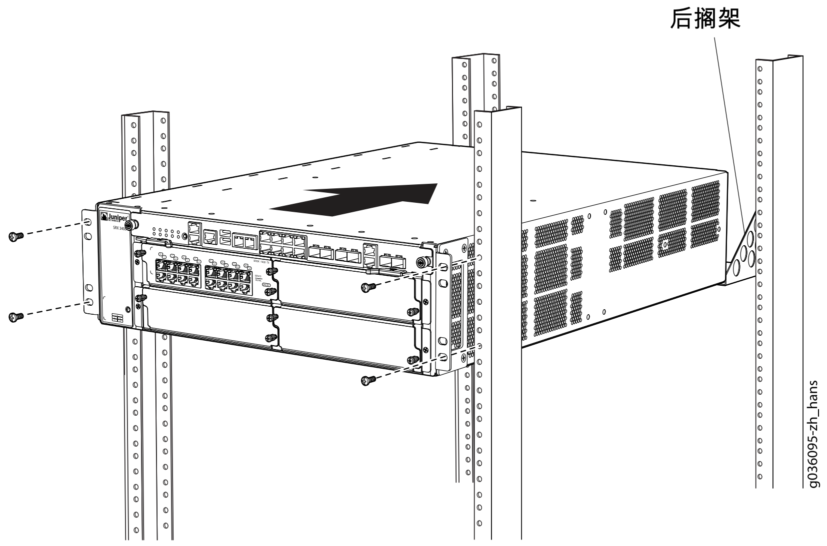

5. 将剩余螺钉安装到每个安装托架上。
6. 将升降机从机架移开。
7. 目测检查设备是否对齐。如果设备正确安装在机架中，则机架一侧的所有装配螺钉应与其对侧上的装配螺钉对齐，并且设备应保持水平。

不使用机械升降机安装设备

不使用机械升降机安装设备：

- 卸下组件（第9页）
- 将机箱抬到机架中（第10页）
- 重新安装组件（第11页）

卸下组件

要尽量减轻服务网关重量以便于手动安装，首先要从机箱上卸下多数组件，如第9页上的图9 和第9页上的图10 所示：

- 电源
- 开关结构板 (SFB)
- 路由引擎
- I/O 卡 (IOC)
- 网络处理卡 (NPC)
- 服务处理卡 (SPC)
- 风扇托盘

图9：要从设备前面卸下的组件

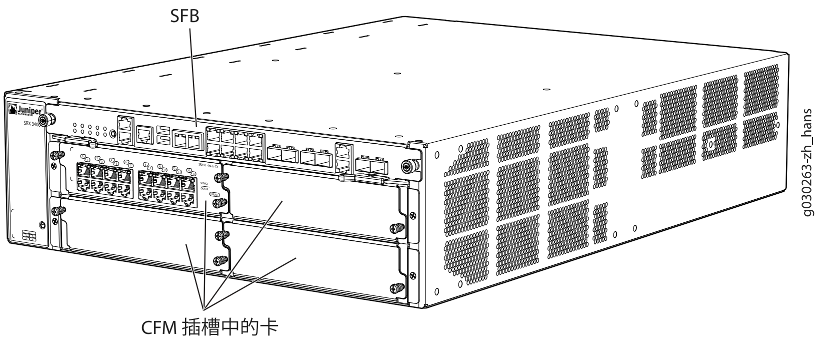

图10：要从设备背面卸下的组件

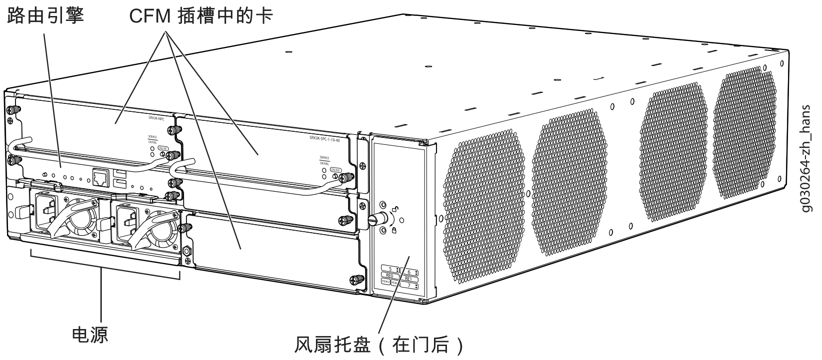

注意：本节关于从机箱卸下组件的步骤仅适用于初始安装，并假设您尚未将电源电缆连接到服务网关。

要从设备卸下组件：

1. 将防静电放电 (ESD) 接地腕带绑到裸露的手腕上，然后将腕带连接到机箱上的某个 ESD 点。有关 ESD 的详细信息，请参阅 *SRX3400 Services Gateway Hardware Guide*。
2. 根据需要松开固定螺钉及拉开弹出器手柄，以卸下各组件。有关卸下设备组件的完整说明，请参阅 *SRX3400 Services Gateway Hardware Guide*。
3. 将每个组件平稳地滑出机箱，使其不被卡住或损坏。
4. 卸下组件时为每个组件贴上标签，以便可以将其重新安装回正确位置。
5. 立即将每个卸下的组件存放在防静电袋中。
6. 不要将卸下的组件堆放在一起。将每个组件平放在平整表面上。

注意: 有关拆卸设备组件的完整说明，请参阅 *SRX3400 Services Gateway Hardware Guide* 中的“Installing the Services Gateway Without a Mechanical Lift”。

将机箱抬到机架中

需要由两个人抬起机箱并将其安装到机架中。空机箱重约 32.3 磅 (14.7 kg)。

1. 请确保机架位于其固定位置并牢牢固定在建筑物上。
2. 将机箱放在机架或机柜的前方。如果准备了托板车，使用托板车会更方便一些。
3. 两侧各站一人，将机箱抬到机架中，放置到位：
   - 对于两柱式机架安装，使每个安装托架的下部孔与每个机架导轨的对应孔对齐。
   - 对于四柱式机架或机柜安装，在放置设备时，要使机箱的底部后边缘置于之前安装的支撑搁架上，如第6页上的图5 所示。

警告: 不要试图借助电源或通用外形格局模块 (CFM) 上的手柄抬起机箱。手柄可能会脱落，导致机箱掉落，从而造成人身伤害。

图11: 将机箱抬到机架中

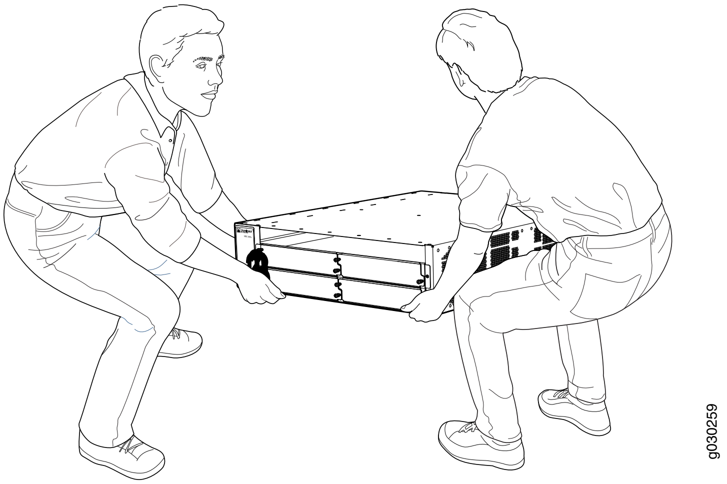

4. 使用螺钉将左右两侧的托架连接到机架上。
5. 目测检查机箱是否对齐。如果机箱正确安装在机架中，则机架一侧的所有装配螺钉应与其对侧上的装配螺钉对齐，并且机箱应保持水平。

重新安装组件

1. 将防静电放电 (ESD) 接地腕带绑到裸露的手腕上，然后将腕带连接到机箱上的某个 ESD 点。有关 ESD 的详细信息，请参阅 *SRX3400 Services Gateway Hardware Guide*。
2. 将每个组件平稳地滑动到机箱中，使其不被卡住或损坏。
4. 拧紧每个已安装组件的外加螺钉或锁上锁销。

注意: 操作设备前，请确保所有空插槽均覆盖有空面板。

步骤 4：连接外部设备和 IOC 电缆

要连接外部设备和 IOC 电缆：

- 连接到网络以进行带外管理 (第12页)
- 连接管理控制台 (第12页)
- 连接 IOC 电缆 (第12页)

图12: 连接外部设备和 IOC 电缆

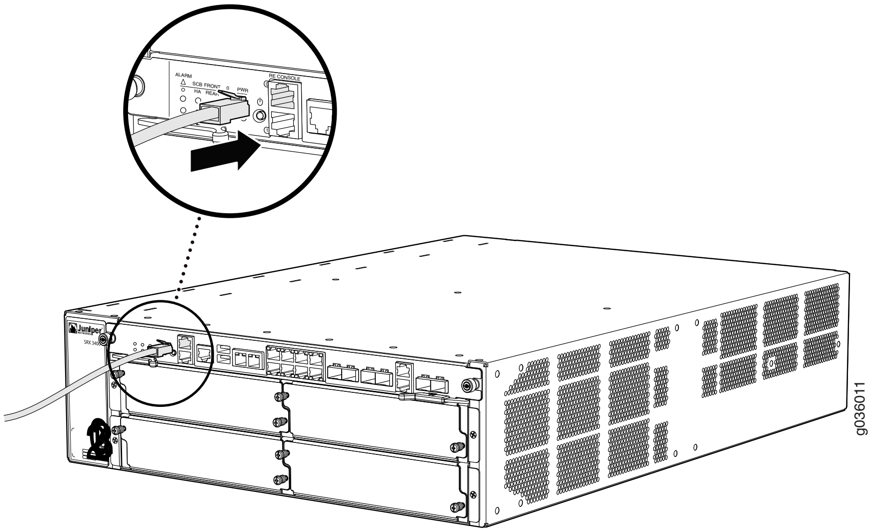

连接到网络以进行带外管理

1. 将 RJ-45 以太网电缆的一端插到开关结构板（SFB）的 RE ETHERNET 0 端口。
2. 将电缆的另一端插入到网络设备中。

连接管理控制台

1. 将串行电缆的 RJ-45 端插入到开关结构板（SFB）的 RE CONSOLE 0 端口。
2. 将 DB-9 凹端插入设备的串行端口中。

连接 IOC 电缆

1. 准备一段适用于 IOC 的电缆。有关电缆规格，请参阅 *SRX3400 Services Gateway Hardware Guide*。
2. 如果连接的是光纤 IOC 电缆，连接器端口可能用橡胶安全帽盖住。如果被盖住，请取下橡胶安全帽。

警告: 不要直视光纤收发器或光纤电缆的端部。连接到收发器的光纤收发器和光纤电缆会发射激光，这会损伤您的眼睛。

小心: 除非是在插入或拔出电缆时，否则一定要将光纤收发器罩上。安全帽可以保持端口清洁并防止外界意外受到激光照射。

---

3. 将电缆连接器插入 IOC 面板上的电缆连接器端口中。

小心：避免光纤电缆弯曲的幅度超过其最小的弯曲半径。弧的直径小于几英寸时电缆会受到损坏，并会出现难以诊断的问题。

小心：不要让光纤电缆从连接器上随意垂下。不允许捆扎的电缆圈左右摇摆，因为这会使电缆的捆扎点受到挤压。

步骤 5：连接接地电缆和电源电缆

您的设备将使用 AC 或 DC 电源，这具体取决于您的配置。针对设备中的每个电源执行相应的步骤。

注意：设备未随附 AC 电源线。请确保订购或获取带有适合您当地使用的插头的 AC 电源线。

- 连接接地电缆（第13页）
- 将电源连接到 AC 供电的服务网关（第14页）
- 将电源连接到 DC 供电的服务网关（第15页）

连接接地电缆

1. 将防静电放电（ESD）接地腕带绑到裸露的手腕上，然后将腕带连接到机箱上的某个 ESD 点。有关 ESD 的详细信息，请参阅 *SRX3400 Services Gateway Hardware Guide*。
2. 将接地电缆连接到合适的地面。
3. 请确保持证的电工已将随服务网关一起提供的电缆接线片连接到接地电缆。
4. 将接地电缆接线片放到接地点之上。接地点适合用 M5 螺钉。请参阅第14页上的图13。
5. 将接地电缆接线片固定在接地点上，先用垫圈，然后用螺钉。

图13：连接接地电缆

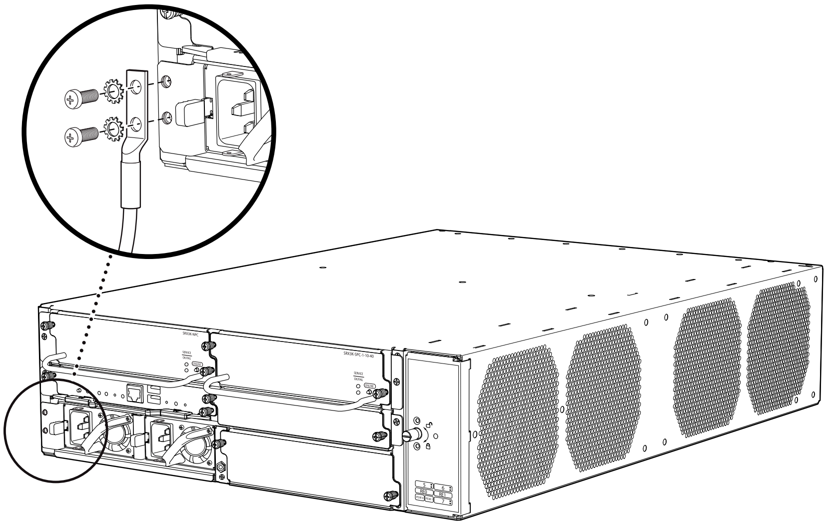

6. 请核实接地电缆连接正确，未触碰到设备组件或阻隔通向组件的通路，并且没有凌乱置于地面，以防有人绊倒。

将电源连接到 AC 供电的服务网关

警告: 在连接 AC 电源线之前，设备必须正确接地。

---

1. 将防静电放电 (ESD) 接地腕带绑到裸露的手腕上，然后将腕带连接到机箱上的某个 ESD 点。有关 ESD 的详细信息，请参阅 *SRX3400 Services Gateway Hardware Guide*。
2. 找到用于将设备连接到 AC 电源的电源线。有关规格，请参阅 *SRX3400 Services Gateway Hardware Guide*。
3. 对于每个电源：
   a. 将电源线的电器耦合器端插入到电源的电器插座中。
   b. 将电源线的插头插入外部 AC 电源插座。

注意: 每个电源必须连接到专用的 AC 供电系统和专用的外部断路器。建议至少使用 15 A (250 VAC)，或本地法规所允许的电源。

---

   c. 如第15页上的图14 所示，用卡紧环卡紧电源线，以免电源线意外脱落。
   d. 将电源线摆放整齐。请确定电源线没有阻塞排风和设备组件的通路，也没有凌乱置于地面，以防有人绊倒。

图14: 将 AC 电源连接到服务网关

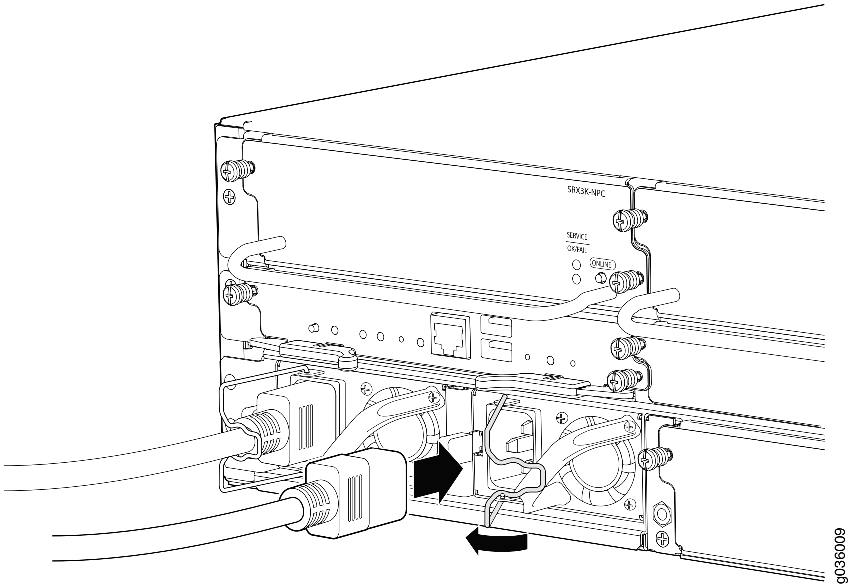

4. 如果有充足的电力供应，并且 AC 电源已正确安装，电源会自动加电。如果 AC 电源已正确安装，SFB 上的 PWR LED 就会稳定发亮。

   如果 PWR LED 指示电源未正常工作，请重复执行安装和电缆连接步骤。

将电源连接到 DC 供电的服务网关

警告: 在连接 DC 电源电缆之前，设备必须正确接地。

表2: DC 电源系统输入电压

项目	规格
DC 输入电压	工作范围：－40.5 至 －72 VDC

小心: 必须确保电源连接保持正确的极性。电源电缆可能标有 (+) 和（-）来指示它们的极性。DC 电源电缆没有标准的彩色编码。现场外部 DC 电源使用的彩色编码决定了电源电缆（连接到每个电源的接线柱上）中的导线的彩色编码。

1. 确保整个 DC 电源电缆导线的电压为 0 V，并确保安装期间电缆线不会通电。
2. 将防静电放电 (ESD) 接地腕带绑到裸露的手腕上，然后将腕带连接到机箱上的某个 ESD 点。有关 ESD 的详细信息，请参阅 *SRX3400 Services Gateway Hardware Guide*。

3. 对于每个电源：

   a. 取下对面板上接线柱加以保护的透明塑料封套。

   b. 将正极 (+) DC 电源电缆接线片连接到 RTN（返回）端子。

图15: 连接 DC 电源电缆

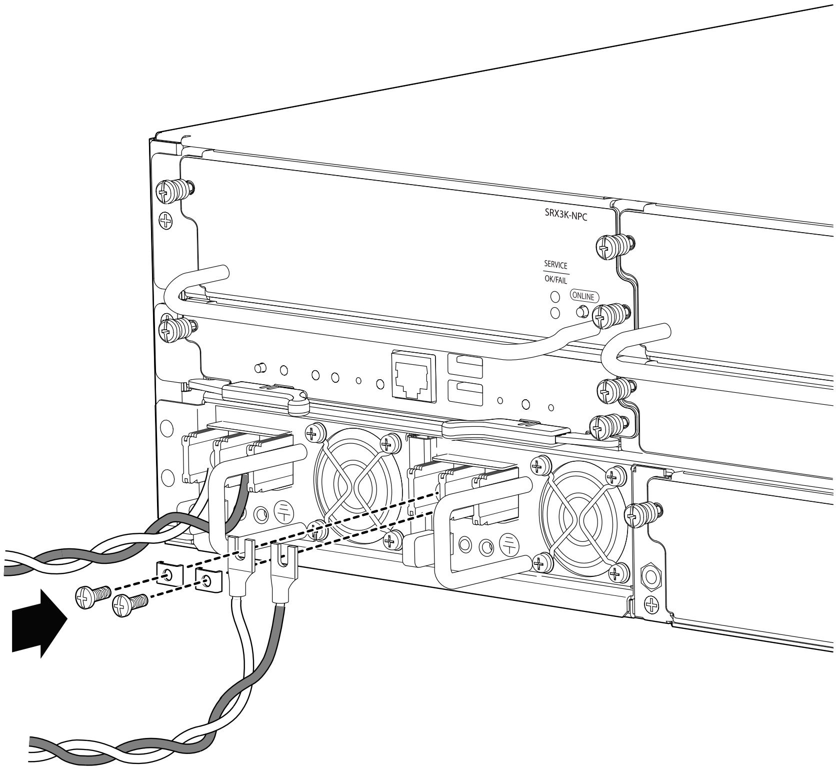

   c. 将电缆接线片固定到电源上的端子，先装上方形垫圈，再拧上螺钉。施加的扭矩在 23 磅英寸 (2.6 Nm) 和 25 磅英寸 (2.8 Nm) 之间。

   d. 将负极 (–) DC 电源电缆接线片连接到 –48V（输入）端子。

   e. 将电缆接线片固定到电源上的端子，先装上方形垫圈，再拧上螺钉。施加的扭矩在 23 磅英寸 (2.6 Nm) 和 25 磅英寸 (2.8 Nm) 之间。

   f. 更换面板接线柱上的透明塑料封套。

4. 将静电放电 (ESD) 接地腕带绑到裸露的手腕上，并将此腕带与批准场地的 ESD 接地点相连。请参阅有关安装场地的说明。

5. 将每个 DC 电源电缆连接到相应的外部 DC 电源。

注意： 有关连接到外部 DC 电源的信息，请参阅有关安装场地的说明。

---

6. 接通外部断路器，为 DC 电源电缆导线提供电压。
7. 如果有足够的电力供应，并且 DC 电源已正确安装，电源会自动加电。如果 DC 电源已正确安装并正常工作，SFB 上的 PWR LED 就会稳定发亮。

   如果 PWR LED 指示电源未正常工作，请重复执行安装和电缆连接步骤。

步骤 6：执行初始软件配置

此过程是将设备连接到网络，但不会启用它转发通信量。有关启用设备转发通信量的完整信息（包括示例），请参阅相应的 JUNOS 软件配置指南。

要配置软件：

1. 如果您还未启动设备，请按开关结构板 (SFB) 上的 POWER 按钮以启动设备。
2. 以根用户身份登录。此时无密码。
3. 启动 CLI。

   ```
   root# cli
   root@>
   ```

4. 进入配置模式。

   ```
   configure
   [edit]
   root@#
   ```

5. 通过输入明文形式密码、加密密码或 SSH 公开密钥字符串（DSA 或 RSA）来设置根认证密码。

   ```
   [edit]
   root@# set system root-authentication plain-text-password
   New password:password
   Retype new password:password
   ```

6. 配置设备的管理员帐户。弹出提示时，输入管理员帐户的密码。

   ```
   [edit]
   root@# set system login user admin class super-user authentication
     plain-text-password
   New password:password
   Retype new password:password
   ```

7. 提交配置以便在设备上将其激活。

   ```
   [edit]
   root@# commit
   ```

8. 以在步骤 6 中配置的管理用户身份登录。
9. 配置设备的名称。如果名称中包含空格，要用引号（“ ”）将名称括起来。

   ```
   configure
   [edit]
   admin@# set system host-name host-name
   ```

10. 配置设备以太网接口的 IP 地址和前缀长度。

```
[edit]
admin@# set interfaces fxp0 unit 0 family inet address
  address/prefix-length
```

11. 配置通信接口。

```
[edit]
admin@# set interfaces ge-0/0/0 unit 0 family inet address
  address/prefix-length
admin@# set interfaces ge-0/0/1 unit 0 family inet address
  address/prefix-length
```

12. 配置缺省路由。

```
[edit]
admin@# set routing-options static route 0.0.0.0/0 next-hop gateway
```

13. 配置基本安全区并将它们绑定到通信接口。

```
[edit]
admin@# set security zones security-zone trust interfaces ge-0/0/0
admin@# set security zones security-zone untrust interfaces ge-0/0/1
```

14. 配置基本安全策略。

```
[edit]
admin@# set security policies from-zone trust to-zone untrust policy
  policy-name match source-address any destination-address any
  application any
root@# set security policies from-zone trust to-zone untrust policy
  policy-name then permit
```

15. 检查配置的有效性。

```
[edit]
admin@# commit check
configuration check succeeds
```

16. 提交配置以便在设备上将其激活。

```
[edit]
admin@# commit
commit complete
```

17. 也可以显示配置以检验其正确性。

```
admin@# show

## Last changed: 2008-05-07 22:43:25 UTC
version "9.2I0 [builder]";
system {
    autoinstallation;
    host-name henbert;
    root-authentication {
        encrypted-password "$1$oTVn2KY3$uQe4xzQCxpR2j7sKuV.Pa0"; ## SECRET-DATA
    }
```

```
    login {
        user admin {
            uid 928;
            class super-user;
            authentication {
                encrypted-password "$1$cdOPmACd$QvreBsJkNR1EFOuurTBkE."; ## SECRET-DATA
            }
        }
    }
    services {
        ssh;
       web-management {
            http {
                interface ge-0/0/0.0;
            }
        }
    }
    syslog {
        user * {
            any emergency;
        }
        file messages {
            any any;
            authorization info;
        }
        file interactive-commands {
            interactive-commands any;
        }
    }
    license {
        autoupdate {
            url https://ae1.juniper.net/junos/key_retrieval;
        }
    }
}
interfaces {
    ge-0/0/0 {
        unit 0 {
            family inet {
                address 192.1.1.1/24;
            }
        }
    }
    ge-0/0/1 {
        unit 0 {
            family inet {
                address 5.1.1.1/24;
            }
        }
    }
    fxp0 {
        unit 0 {
            family inet {
                address 192.168.10.2/24;
            }
        }
    }
}
routing-options {
    static {
        route 0.0.0.0/0 next-hop 5.1.1.2;
```

```
        }
    }
    security {
        zones {
            security-zone trust {
                interfaces {
                    ge-0/0/0.0;
                }
            }
            security-zone untrust {
                interfaces {
                    ge-0/0/1.0;
                }
            }
        }
        policies {
            from-zone trust to-zone untrust {
                policy bob {
                    match {
                        source-address any;
                        destination-address any;
                        application any;
                    }
                    then {
                        permit;
                    }
                }
            }
        }
    }
```

18. 提交配置以便在设备上将其激活。

    ```
    [edit]
    admin@# commit
    ```

19. 可以通过添加必要的配置语句来配置附加属性。然后提交更改以便在设备上将其激活。

    ```
    [edit]
    admin@# commit
    ```

20. 完成对设备的配置后，退出配置模式。

    ```
    [edit]
    admin@# exit
    admin@>
    ```

安全警告

警告： 在连接设备之前请参阅安装说明。它是安全警告的汇总。有关此设备的完整警告列表（包括译文），请参阅 http://www.juniper.net/techpubs/hardware/ 上的 *SRX3400 Services Gateway Hardware Guide*。

警告: 设备的建筑物内端口仅适合与建筑物内部或隐蔽的布线/电缆接线相连。不得将设备的建筑物内端口实体连接到与 OSP 或其布线相连的接口。这些接口仅用作建筑物内接口（GR-1089-CORE，Issue 4 中所述的类型 2 或类型 4 端口），并需要与暴露的 OSP 电缆隔离。增加的主保护器不足以保护这些接口与 OSP 布线的实体连接。

小心: 在卸下或安装设备的组件之前，将 ESD 腕带系在 ESD 点，并将腕带的另一端绕在裸露的手腕上。不使用 ESD 腕带可能会导致设备损坏。

小心: 应在服务网关的 AC 输入端使用一个外部电涌保护器 (SPD)。

- 只有经过培训并取得资格认证的人员才能安装或更换本设备。
- 请仅执行本指南或 *SRX3400 Services Gateway Hardware Guide* 中介绍的步骤。其它服务应仅由经过授权的服务人员提供。
- 在将设备连接到电源之前请先阅读安装说明。
- 在安装设备之前，请阅读 *SRX3400 Services Gateway Hardware Guide* 中有关安装场地准备工作的指南，以确保安装场地符合服务网关的电源、环境和空隙要求。
- 为使冷却系统正常运行，机箱周围的空气流通必须顺畅。请在侧面冷却的设备之间至少留出 6 英寸 (15.2 cm) 的空隙。在机箱侧面与任何不产生热的表面（例如墙壁）之间留出 2.8 英寸 (7 cm) 的空隙。
- 安装设备时，不要使用倾斜度超过 10 度的滑道板。
- 手动安装设备需要由两人抬起设备。抬起机箱之前，请按 *SRX3400 Services Gateway Hardware Guide* 中介绍的步骤卸下组件。为防止受伤，请将后背挺直，用腿而不是后背的力量来抬设备。
- 不要试图借助电源或通用外形格局模块 (CFM) 上的手柄抬起机箱。手柄可能会脱落，导致机箱掉落，从而造成人身伤害。
- 如果机架中只安装这一台设备，则应将它安装在机架最下方。
- 如果将设备安装在已装有其它元件的机架中，则采取自下向上的顺序在机架中安装设备，并将最重的元件放置在机架最下方。
- 如果机架随附了稳定装置，则在机架中安装或维修设备之前请先安装稳定器。
- 在卸下或安装电子组件时，请务必让组件一侧朝上，并将其放置在平坦的防静电表面上或防静电袋中。
- 安装设备时，始终要最先进行接地连接，并最后断开此连接。
- 使用适当的接线片对 DC 电源进行布线。连接电源时，正确的连线顺序是地到地、+RTN 到 +RTN，然后 –48 V 到 –48 V。断开电源时，正确连线顺序是 –48 V 到 –48 V、+RTN 到 +RTN，然后地到地。请务必先进行接地线连接，并最后断开此连接。
- 切勿在雷暴期间操作系统或者连接/断开电缆。

- 在操作连接到电源线的设备之前，请先摘下珠宝饰物，包括戒指、项链和手表。金属体在连接到电源和地面时会发热，可能会导致严重的烧焦或与接线端相熔接。
- 不遵守这些安全警告可能会造成严重的人身伤害。

EMC 要求的合规性声明

加拿大

此 A 类数字装置符合加拿大 ICES-003 规则。Cet appareil numérique de la classe A est conforme à la norme NMB-003 du Canada.

欧盟

本产品为 A 类产品。在家用环境下，本产品可能会造成无线电干扰。在这种情况下，用户可能需要采取充分的措施。

技术出版物列表

以下部分列出了硬件和软件指南，以及运行 JUNOS 软件的 SRX3400 的发行说明。

所有文档均在 http://www.juniper.net/techpubs/ 上提供。

硬件指南

- *SRX3400 Services Gateway Hardware Guide* — 详细阐明 SRX3400 服务网关的安装及维护方法。

软件指南

- *JUNOS Software Interfaces and Routing Configuration Guide* — 阐明如何针对遵循标准路由协议的基本 IP 路由、ISDN 服务、防火墙过滤器（访问控制列表）及服务等级 (CoS) 通信量分类来配置 SRX 系列和 J 系列接口。
- *JUNOS Software Security Configuration Guide* — 阐明如何配置和管理 J 系列和 SRX 系列的安全服务，例如，有状态防火墙策略、IPsec VPN、防火墙筛选、网络地址转换 (NAT)、公开密钥密码术、机箱群集、应用层网关 (ALG) 以及入侵检测与防范 (IDP)。
- *JUNOS Software Administration Guide for Security Devices* — 说明如何监控 SRX 系列和 J 系列设备及路由操作、防火墙和安全服务、系统报警和事件以及网络性能。本指南还介绍了如何管理用户认证和访问、升级软件以及诊断常见问题。
- *JUNOS Software CLI Reference* — 提供可用于 SRX 系列和 J 系列设备的完整配置层次结构。本指南还介绍了这些设备特有的配置语句和操作模式命令。
- *JUNOS Network Management Configuration Guide* — 介绍 JUNOS 软件的企业版 MIB。本指南中的信息适用于 M 系列、T 系列、EX 系列、SRX 系列和 J 系列设备。
- *JUNOS System Log Messages Reference* — 介绍如何访问和解释 JUNOS 软件模块生成的系统日志消息，并针对每条消息提供参考页面。本指南中的信息适用于 M 系列、T 系列、EX 系列、SRX 系列和 J 系列设备。

发行说明
- *JUNOS Release Notes* — 总结了特定版本 JUNOS 软件（包括 J 系列和 SRX 系列设备的 JUNOS 软件）的新功能和已知问题。本发行说明还包括对手册的修正和更新，并对 JUNOS 软件的升级和降级进行说明。

请求技术支持

可通过 Juniper Networks 技术援助中心 (JTAC) 获取产品技术支持。如果您是具有有效 J-Care 或 JNASC 支持合同的客户或者在担保期之内，当您需要售后服务提供技术支持时，您可以在线访问我们的工具和资源或使用 JTAC 建立一个案例。

- JTAC 策略 — 要深入理解我们的 JTAC 过程和策略，请参阅 JTAC User Guide，网址为 http://www.juniper.net/customers/support/downloads/7100059-EN.pdf。
- 产品担保 — 有关产品担保的信息，请访问 http://www.juniper.net/support/warranty/。
- JTAC 工作时间 — JTAC 中心提供全天候服务，全年无休。

自助在线工具和资源

为了快捷地解决问题，Juniper Networks 设计了一个称为 Customer Support Center (CSC) 的在线自助服务门户，可为您提供以下功能：

- 查找 CSC 提供的内容：http://www.juniper.net/customers/support/
- 搜索已知错误：http://www2.juniper.net/kb/
- 查找产品文档：http://www.juniper.net/techpubs/
- 通过我们的知识库查找解决方案和解答问题：http://kb.juniper.net/
- 下载软件的最新版本并查看发行说明：http://www.juniper.net/customers/csc/software/
- 搜索相关硬件和软件通知的技术公告：https://www.juniper.net/alerts/
- 加入并参与 Juniper Networks 社区论坛：http://www.juniper.net/company/communities/
- 在 CSC Case Management 工具中在线建立案例：http://www.juniper.net/cm/

要通过产品序列号验证服务授权，请使用我们的 Serial Number Entitlement (SNE) 工具：https://tools.juniper.net/SerialNumberEntitlementSearch/

使用 JTAC 建立案例

可在 Web 上或通过电话使用 JTAC 建立案例。

- 使用 CSC 中的 Case Management 工具，网址为 http://www.juniper.net/cm/。
- 请致电 1-888-314-JTAC（在美国、加拿大和墨西哥境内可拨打免费电话 1-888-314-5822）。

对于不在上述免费电话范围内的国家，请访问以下网址查找有关国际长途和直拨选项的信息：http://www.juniper.net/support/requesting-support.html。

修订历史记录

February 2009—Revision 01 Initial Release

Copyright © 2010, Juniper Networks, Inc. All rights reserved.

Juniper Networks, the Juniper Networks logo, JUNOS, NetScreen, ScreenOS, and Steel-Belted Radius are registered trademarks of Juniper Networks, Inc. in the United States and other countries. JUNOSe is a trademark of Juniper Networks, Inc. All other trademarks, service marks, registered trademarks, or registered service marks are the property of their respective owners.

Juniper Networks assumes no responsibility for any inaccuracies in this document. Juniper Networks reserves the right to change, modify, transfer, or otherwise revise this publication without notice.

Products made or sold by Juniper Networks or components thereof might be covered by one or more of the following patents that are owned by or licensed to Juniper Networks: U.S. Patent Nos. 5,473,599, 5,905,725, 5,909,440, 6,192,051, 6,333,650, 6,359,479, 6,406,312, 6,429,706, 6,459,579, 6,493,347, 6,538,518, 6,538,899, 6,552,918, 6,567,902, 6,578,186, and 6,590,785.